СДЕЛАНО
В РОССИИ

ПАСПОРТ

СВЕТИЛЬНИКИ СЕРИИ ЛПО46

1. НАЗНАЧЕНИЕ

1.1 Светильники ЛПО46 "SPORT" предназначены для общего освещения спортивных залов, игровых площадок, раздевалок, складов и других вспомогательных помещений.

1.2 Светильники соответствуют климатическому исполнению УХЛ категория 4 по ГОСТ15150-69 и степени защиты IP20 по ГОСТ IEC 60598-1-2017.

2. ТЕХНИЧЕСКИЕ ХАРАКТЕРИСТИКИ

2.1 Светильники рассчитаны для работы с люминесцентными лампами в форм факторе T5 G5, мощностью 28Вт, 54Вт и 80Вт в сети переменного тока с номинальным напряжением 220В±10% частоты 50 Гц. Качество электроэнергии должно соответствовать требованиям ГОСТ 32144-2013.

2.2 Основные параметры светильников приведены в таблице 1.

2.3 Расшифровка условного обозначения:

Л - Прямые трубчатые люминесцентные лампы.

П - Потолочные.

О - Для общественных зданий.

Трехзначные числа обозначающие номера:

1-цифра.

5- защитная сетка.

2-цифра.

1-электронный ПРА.

4-светильник с блоком аварийного питания (БАП)

3-цифра:

4-рассеиватель прозрачный овальный.

БАП - светильник с блоком аварийного питания (БАП).

ЕМ3, ЕМ1 - светильник с блоком аварийного питания.

2.3 Мощность светильника с БАП в аварийном режиме не менее 10% от номинала, время работы светильника с БАП в аварийном режиме не менее 1 ч.

Таблица 1.

Тип светильника	Коммерческое наименование	Класс светораспределения ГОСТ 34819-2021	Тип кривой силы света	КПД% не менее.
ЛПО46-2х28	-514 Sport HF БАП	Н	М	75
ЛПО46-2х28	-544 Sport HF ЕМ3			
ЛПО46-2х54	-544 Sport HF ЕМ1			

- Светильники с блоком аварийного питания (БАП) комплектуются по требованию заказчика.

2.4 Масса и размеры светильников приведены в таблице 2.

Таблица 2.

Тип светильника	Коммерческое наименование	Размеры. мм.не более.				Масса. кг. не более
		A	L	B	H	
ЛПО46-2х28	-514 Sport HF БАП	750	1350	188	93	4,3
ЛПО46-2х28	-544 Sport HF ЕМ3					
ЛПО46-2х54	-544 Sport HF ЕМ1					

Таблица 3.

Тип светильника	Коммерческое наименование	Бронза, г. не более.	Медь, г. не более.
ЛПО46-2х28	-514 Sport HF БАП	5,76	241,2
ЛПО46-2х28	-544 Sport HF EM3		
ЛПО46-2х54	-544 Sport HF EM1		

3. КОМПЛЕКТНОСТЬ

3.1 В комплект поставки входят :

1. Светильник
2. Ящик**
3. Паспорт*

Примечание : 1. *Каждая упаковка комплектуется паспортом.
2. **Упаковку производить по 2 светильника в ящик.
3. Лампы в комплект поставки не входят.

4. УСТРОЙСТВО

4.1 Общий вид светильников и расположение точек крепления светильников приведены в приложении А

4.2 Светильники в соответствии с Рис.1 состоят из решетки поз.6 которая крепится к корпусу при помощи винтов специальных поз.7, корпуса поз.1.в котором размещена электрическая схема. двух торцевых крышек поз.2. которые крепятся к корпусу с помощью пружин поз.4 и рассеивателя поз.3

5. УКАЗАНИЕ МЕР БЕЗОПАСНОСТИ

5.1 УСТАНОВКУ, ЧИСТКУ СВЕТИЛЬНИКА И ЕГО РЕМОНТ ПРОИЗВОДИТЬ ТОЛЬКО ПРИ ОТКЛЮЧЕННОМ НАПРЯЖЕНИИ ПИТАЮЩЕЙ СЕТИ.

5.2 Светильник должен быть надежно заземлен.

5.3 При эксплуатации светильников следует своевременно заменять неисправные лампы.

5.4 По окончании срока службы светильников необходима их замена, так как старение изоляции провода внутреннего монтажа существенно снижает электробезопасность изделий.

При утилизации светильников в соответствии с ГОСТ Р 55102-2012 необходимо разделить детали светильников по видам материалов и в установленном порядке сдать в организации "Вторсырья"

5.5 ОСТОРОЖНО! Лампа содержит ртуть. Вышедшие из строя лампы подлежат утилизации и обезвреживанию в местах отведенных администрацией районов.

6. ПОДГОТОВКА ИЗДЕЛИЯ К РАБОТЕ И ТЕХНИЧЕСКОЕ ОБСЛУЖИВАНИЕ

6.1 Распакуйте светильник и проверьте комплектность.

6.2 Отверните винты специальные поз.7 и снимите решетку поз.6.

6.3 Оттяните крышку поз.2 и снимите рассеиватель поз.3.

6.4 Закрепите светильник на опорную поверхность при помощи монтажных отверстий.

6.5 Подсоедините провод заземления к заземляющему зажиму. Проверьте надежность заземления.

6.6 В светильниках с БАП подключите провода батарейки к блоку аварийного питания.

6.7 Подсоедините светильник к сети в соответствии со схемой (см. рис.4)

6.8 Установите лампы в патроны поз.5.

6.9 Установите рассеиватель поз.3 закрепив его крышками поз.2.

6.10 Установите решетку в скобы корпуса и закрепите винтоми поз.7.

Примечание: Для снятия и установки рассеивателя необходимо оттянуть торцевую крышку от рассеивателя на 10-15 мм.

6.11 В светильниках присутствует ручное тестирование аварийного режима (кнопка тест). Выключите светильник. Зажмите кнопку, находящуюся под рассеивателем на панели со светодиодными модулями.Источник питания светильника переключится в аварийный режим, напряжение на светодиодные модули будет подаваться от аккумулятора. Для возврата в рабочий режим, отпустите кнопку ручного тестирования.

6.12 При наличии напряжения на комутированной (выключатель замкнут) и некомутированной фазах светильник светит в рабочем режиме. При отсутствии напряжения на коммутированной фазе (выключатель разомкнут) и при наличии напряжения на некоммутированной фазе светильник не светит. При отсутствии напряжения на коммутированной и некоммутированной фазах, светильник переходит в аварийный режим.

6.13. Возможность одновременного тестирования группы светильников аварийного освещения с моделированием отказа сети рабочего питания (по ГОСТ IEC 60598-2-22 п. 22.20).

6.14 Возможность запрещения аварийного режима, которое действует после отключения питания рабочего освещения что позволяет сохранять заряд аккумуляторной батареи в тех случаях, когда переход в аварийный режим не требуется. Например, при проведении ремонтных работ в сетях рабочего освещения, при отключении (обесточивании) всего здания на выходные или праздничные дни и т.п.

6.15 Возможность в любой момент отменить запрещение аварийного режима.

6.16 Запрещение аварийного режима автоматически сбрасывается после появления напряжения в сети рабочего питания.

6.17 Перед эксплуатцией светильника с БАП необходимодимо произвести процесс форматирования для аккумуляторов (Ni-Cd) , путем непрерывной зарядки в течение 24 часов с последующей полной разрядкой в результате свечения. Необходимо выполнить три полных цикла.

Длительность вхождения в нормальный режим работы после подачи питания от 3 до 24 часов. В случае паузы в питании светильника с полностью заряженным аккумулятором в несколько суток, время необходимое для восстановления заряда при повторном включении — 30-40 минут.

.**Зарядка аккумулятора осуществляется при подаче напряжения на клемму L.**

6.18 Светильник должен проходить проверку работоспособности в аварийном режиме два раза в год.

6.19 Меньшая длительность работы светильника говорит об отказе и необходимости гарантийного или сервисного обслуживания. После 4-х лет эксплуатации возможно снижение длительности работы в аварийном режиме.

6.20 Если светильник не эксплуатировался в течение года, например, был отключен от электросети или находился на хранении, то вышеуказанную процедуру проверки следует провести 3 раза без длительного перерыва. При этом перерыв в питании между циклами должен составлять 3-6 часов. Если при 3-ем отключении питания светильника длительность работы в аварийном режиме не восстановится, то это говорит о неисправности.

6.21 Аккумуляторные батареи рассчитаны на срок непрерывной работы в течение 4-х лет. Они должны быть заменены, если светильник не проходит проверку на длительность работы. Батареи могут эксплуатироваться и более 4-х лет, если они обеспечивают нормативную длительность аварийного режима.

7. СВИДЕТЕЛЬСТВО О ПРИЕМКЕ

Светильники ЛПО46 соответствуют требованиям ТУ 3461-063-05014337-2016 и требованиям ТР ТС и ТР ЕАЭС и признаны годными к эксплуатации.

Дата выпуска "_____"_____

Штамп ОТК Упаковку произвел.

Сертифицировано.

8. ТРАНСПОРТИРОВАНИЕ И ХРАНЕНИЕ

8.1 Светильники должны храниться в закрытых сухих, проветриваемых помещениях. В воздухе помещений не должно быть кислотных. щелочных и других примесей, вызывающих коррозию.

8.2 Светильники должны транспортироваться железнодорожным транспортом в крытых вагонах и универсальных контейнерах и автотранспортом.

9. ГАРАНТИИ ИЗГОТОВИТЕЛЯ

9.1 Завод-изготовитель гарантирует нормальную работу светильника в течении 36 месяцев со дня его изготовления, при соблюдении условий эксплуатации, транспортирования и хранения, установленных в технических условиях и в настоящем паспорте. Гарантийные обязательства не распространяются на изменение цвета окрашенных и изготовленных из полимерных материалов деталей светильников в процессе эксплуатации.

9.2 Гарантийный срок на аккумуляторные батареи блоков аварийного питания составляет 1 год с даты поставки, при условии соблюдения условий эксплуатации, но не более 12 месяцев от даты производства.

9.3 Срок службы светильников составляет 10 лет.

9.4 Завод не возмещает ущерб за дефекты:

- появившиеся по истечении гарантийного срока;
- появившиеся во время гарантийного срока в результате нарушения правил эксплуатации, сборки или разборки, небрежного хранения, транспортирования, нарушения норм складирования, использования ламп и стартеров несоответствующего качества.

9.5 Одним из обязательных условий признания случая гарантийным является наличие на светильнике идентификационных обозначений по наименованию и дате изготовления, а также паспорта.

9.6 В случае обнаружения неисправности светильника следует обесточить, демонтировать светильник и обратиться на завод-изготовитель по адресу: Российская Федерация 431890,Республика Мордовия, Ардатовский район, пос. Тургенево, ул. Заводская 73, АО "Ардатовский светотехнический завод"

Код 83431. Тел/ФАКС: 21-009, 21-010.

E-mail: mirsveta @ astz.ru Web. www.astz.ru

*В связи с постоянными усовершенствованиями светильников, завод-изготовитель оставляет за собой право на изменение их конструктивных особенностей без предварительного уведомления.

Приложение А

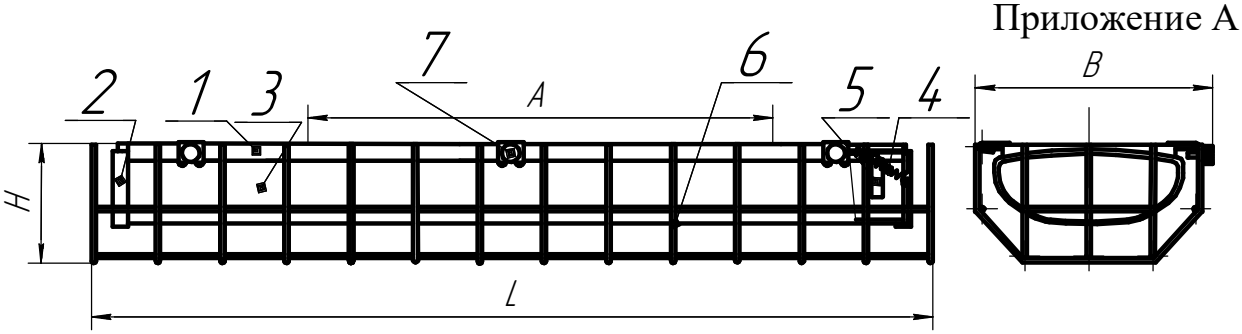

Рисунок 1. 1.Корпус в сборе, 2.Крышка, 3.Рассеиватель, 4.Пружина, 5.Патрон, 6.Решетка, 7.Винт специальный.

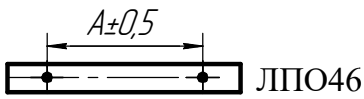

Рисунок 2. Разметка расположения точек крепления светильника.

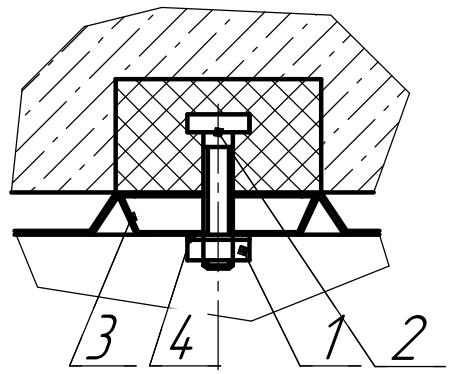

Рисунок 3. Крепление светильника на монтажную поверхность.
1.Гайка, 2.Болт, 3.Шайба, 4.Шайба.

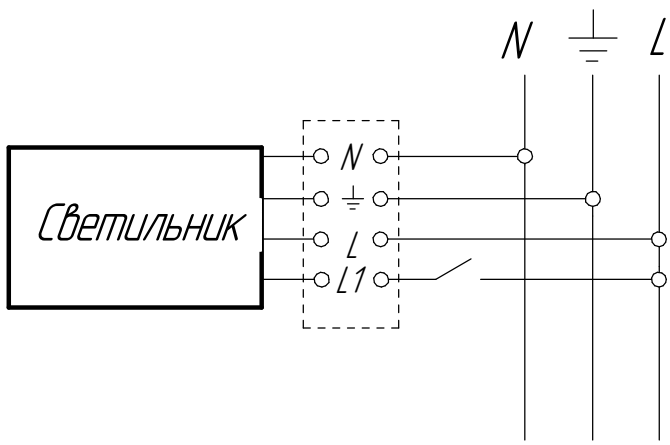

Рисунок 4. Схема подключения светильника с БАП к сети.